DichtungExpress
Kühldichtungen nach Maß

Schablone 1:1 – Profil DX-3007

Schraubdichtung mit Magnet · Gesamthöhe 16 mm · Höhe ohne Befestigungsleiste 12,8 mm · Breite 24 mm

1. Mit 100 % drucken – ohne „An Seite anpassen" oder „Skalieren".
2. Kontrollbalken nachmessen: er muss genau 50 mm lang sein.
3. Ein 2–3 cm langes Stück der alten Dichtung gerade abschneiden und den Querschnitt auf die Zeichnung legen – Fuß, Kammern und Lippe müssen sich decken.

50 mm



Maßstab 1:1 – Querschnitt Profil DX-3007

Ähnliche Profile zum Vergleich – ebenfalls 1:1

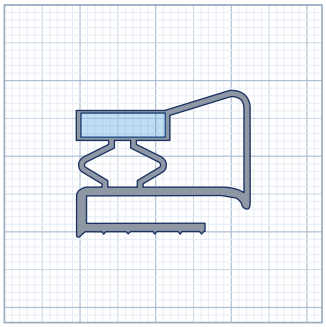

DX-3024 · 16,2 × 23 mm

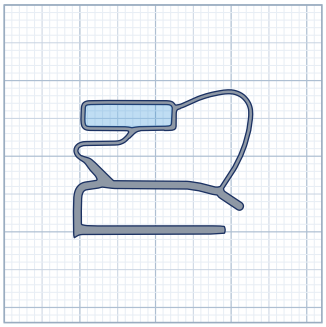

DX-3025 · 18,1 × 23,7 mm

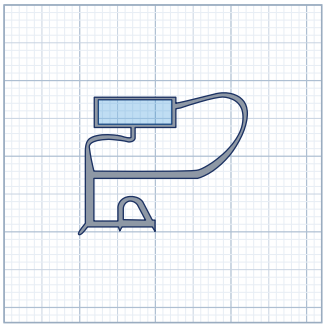

DX-3020 · 17 × 21,5 mm

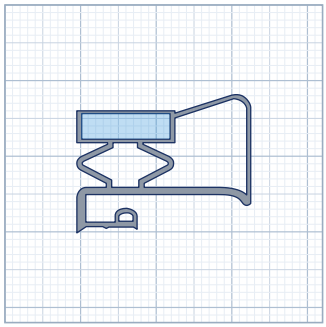

DX-3023 · 18,7 × 23 mm