DichtungExpress
Kühldichtungen nach Maß

Schablone 1:1 – Profil DX-3004

Schraubdichtung mit Magnet · Gesamthöhe 18,4 mm · Breite 21 mm

1. Mit 100 % drucken – ohne „An Seite anpassen" oder „Skalieren".
2. Kontrollbalken nachmessen: er muss genau 50 mm lang sein.
3. Ein 2–3 cm langes Stück der alten Dichtung gerade abschneiden und den Querschnitt auf die Zeichnung legen – Fuß, Kammern und Lippe müssen sich decken.

50 mm

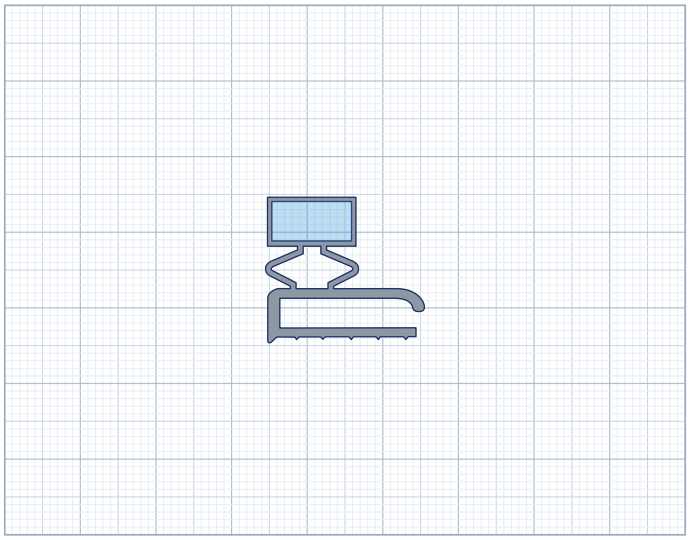

Maßstab 1:1 – Querschnitt Profil DX-3004

Ähnliche Profile zum Vergleich – ebenfalls 1:1

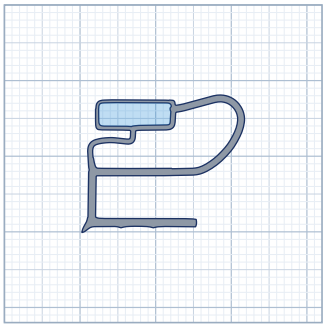

DX-3021 · 17,5 × 21,5 mm

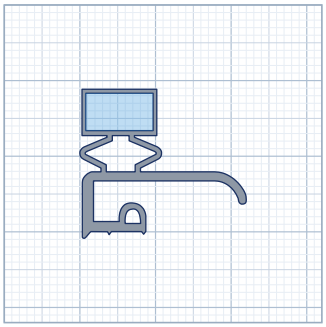

DX-3006 · 18,9 × 22 mm

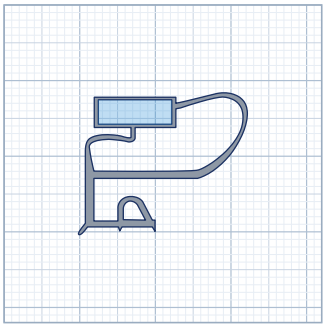

DX-3020 · 17 × 21,5 mm

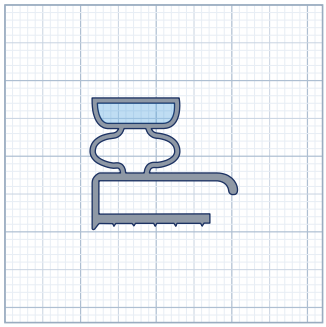

DX-3002 · 18 × 19,5 mm