DichtungExpress
Kühldichtungen nach Maß

Schablone 1:1 – Profil DX-1093

Steckdichtung mit Magnet · Höhe ohne Fuß 14,4 mm · Gesamthöhe 24,4 mm · Breite 28,2 mm

1. Mit 100 % drucken – ohne „An Seite anpassen" oder „Skalieren".
2. Kontrollbalken nachmessen: er muss genau 50 mm lang sein.
3. Ein 2–3 cm langes Stück der alten Dichtung gerade abschneiden und den Querschnitt auf die Zeichnung legen – Fuß, Kammern und Lippe müssen sich decken.

50 mm

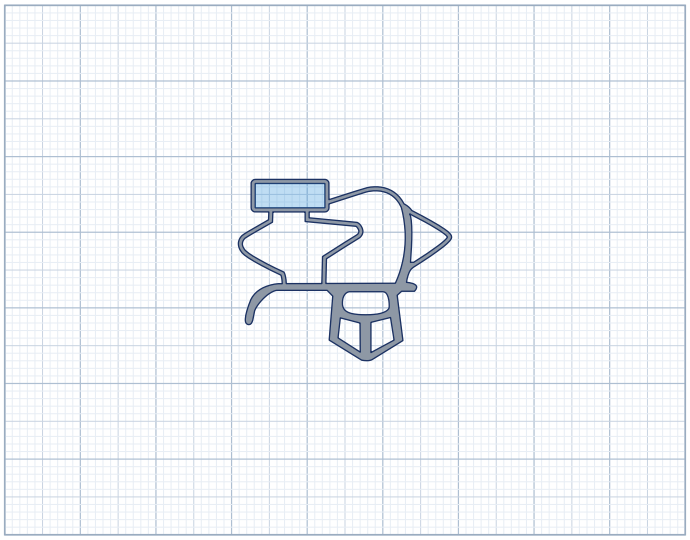

Maßstab 1:1 – Querschnitt Profil DX-1093

Ähnliche Profile zum Vergleich – ebenfalls 1:1

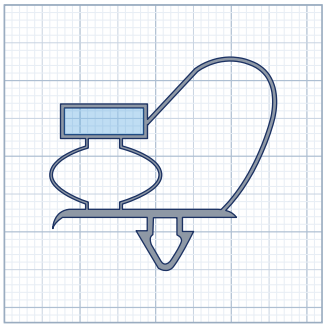

DX-1084 · 14,5 × 30 mm

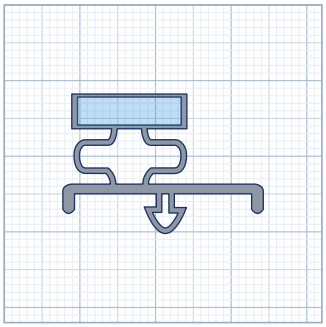

DX-1045 · 15,5 × 26,5 mm

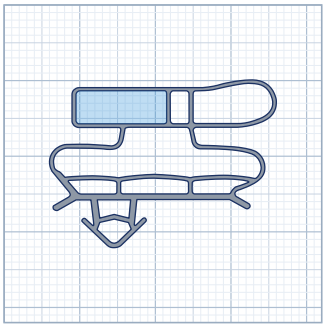

DX-1078 · 15,5 × 30 mm