DichtungExpress
Kühldichtungen nach Maß

Schablone 1:1 – Profil DX-1084

Steckdichtung mit Magnet · Höhe ohne Fuß 14,5 mm · Gesamthöhe bis Magnetkammer 21,7 mm · Breite 30 mm

1. Mit 100 % drucken – ohne „An Seite anpassen" oder „Skalieren".
2. Kontrollbalken nachmessen: er muss genau 50 mm lang sein.
3. Ein 2–3 cm langes Stück der alten Dichtung gerade abschneiden und den Querschnitt auf die Zeichnung legen – Fuß, Kammern und Lippe müssen sich decken.

50 mm

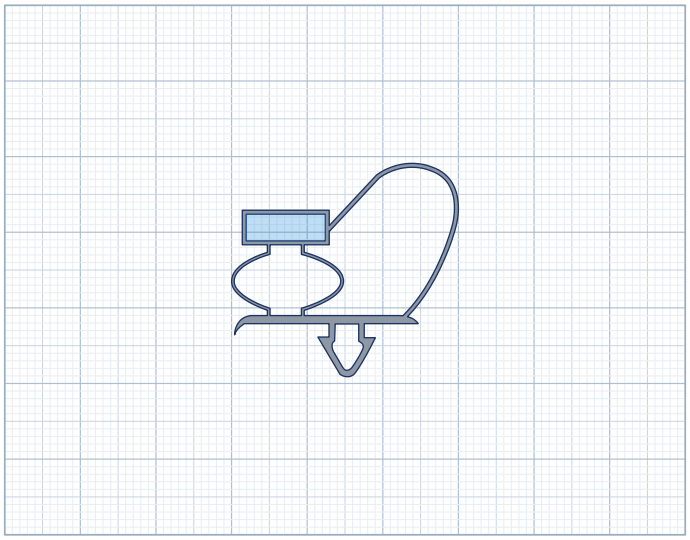

Maßstab 1:1 – Querschnitt Profil DX-1084

Ähnliche Profile zum Vergleich – ebenfalls 1:1

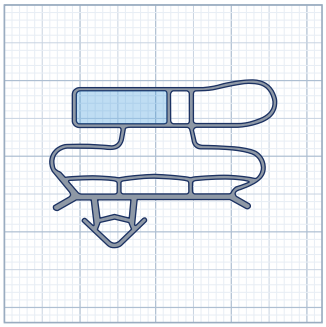

DX-1078 · 15,5 × 30 mm

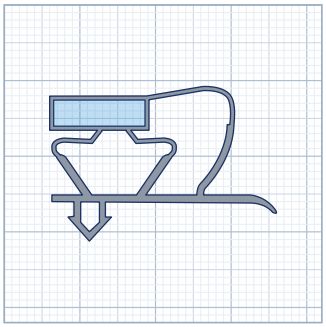

DX-1013 · 12,9 × 30 mm

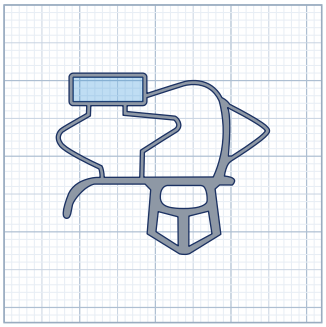

DX-1093 · 14,4 × 28,2 mm

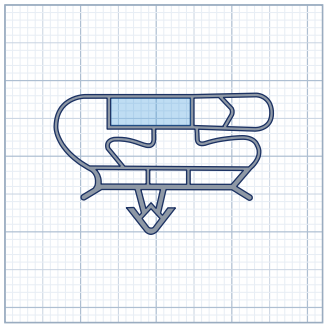

DX-1044 · 12,2 × 29 mm