DichtungExpress
Kühldichtungen nach Maß

Schablone 1:1 – Profil DX-1062

Steckdichtung mit Magnet · Höhe ohne Fuß 10,5 mm · Gesamthöhe 12,5 mm · Breite 12 mm

1. Mit 100 % drucken – ohne „An Seite anpassen" oder „Skalieren".
2. Kontrollbalken nachmessen: er muss genau 50 mm lang sein.
3. Ein 2–3 cm langes Stück der alten Dichtung gerade abschneiden und den Querschnitt auf die Zeichnung legen – Fuß, Kammern und Lippe müssen sich decken.

50 mm

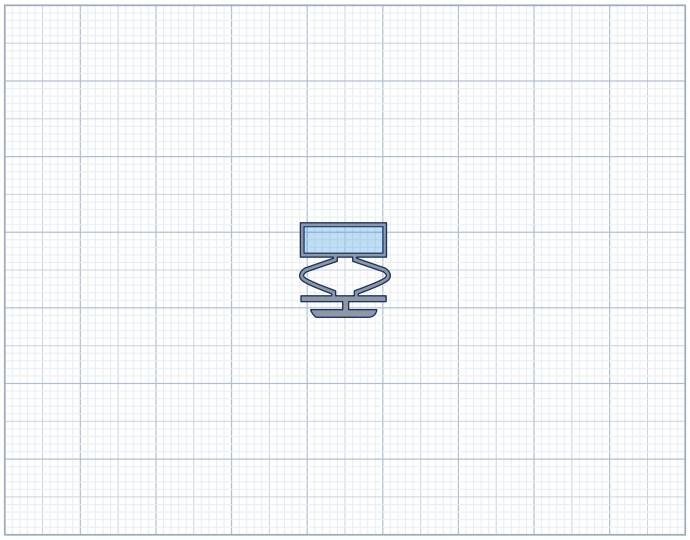

Maßstab 1:1 – Querschnitt Profil DX-1062

Ähnliche Profile zum Vergleich – ebenfalls 1:1

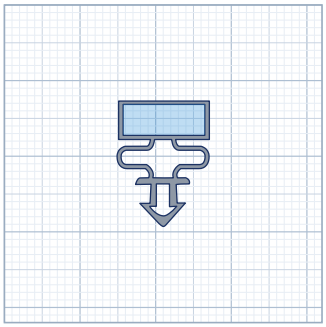

DX-1057 · 11,2 × 12,2 mm

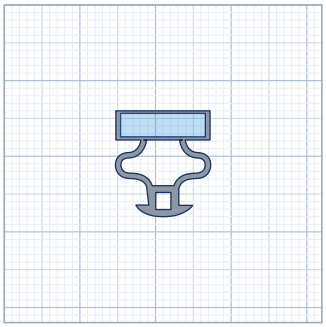

DX-1070 · 10 × 12,6 mm

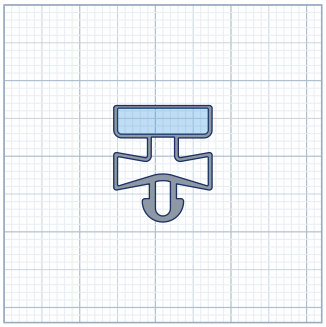

DX-1071 · 11,2 × 13 mm

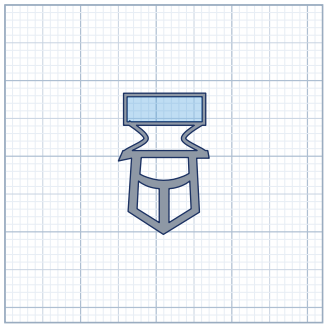

DX-1065 · 8,6 × 12 mm