DichtungExpress
Kühldichtungen nach Maß

Schablone 1:1 – Profil DX-1054

Steckdichtung mit Magnet · Höhe ohne Fuß 8,7 mm · Gesamthöhe 11,3 mm · Breite 20,4 mm

1. Mit 100 % drucken – ohne „An Seite anpassen" oder „Skalieren".
2. Kontrollbalken nachmessen: er muss genau 50 mm lang sein.
3. Ein 2–3 cm langes Stück der alten Dichtung gerade abschneiden und den Querschnitt auf die Zeichnung legen – Fuß, Kammern und Lippe müssen sich decken.

50 mm

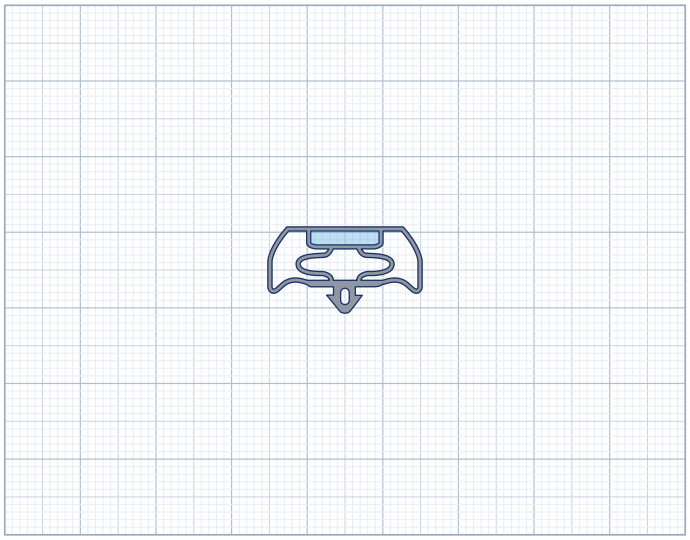

Maßstab 1:1 – Querschnitt Profil DX-1054

Ähnliche Profile zum Vergleich – ebenfalls 1:1

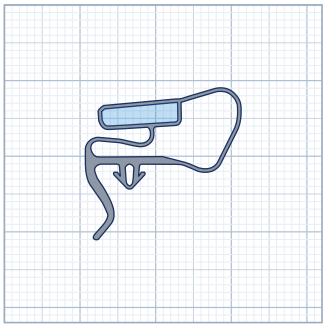

DX-1102 · 8,7 × 20,6 mm

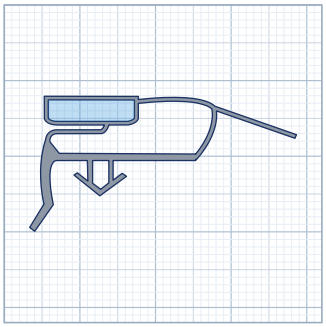

DX-1090 · 8,5 × 22 mm

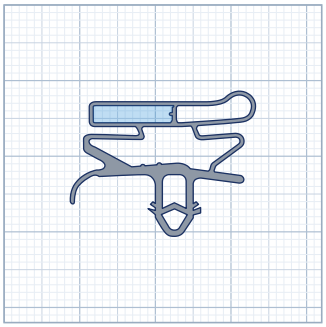

DX-1024 · 9,5 × 21,8 mm

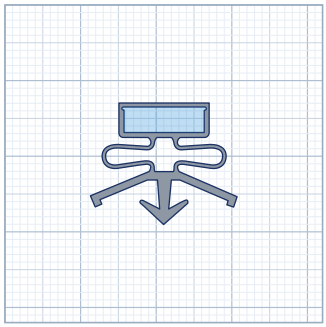

DX-1060 · 10 × 19,4 mm