DichtungExpress
Kühldichtungen nach Maß

Schablone 1:1 – Profil DX-1048

Steckdichtung mit Magnet · Höhe ohne Fuß 13 mm · Gesamthöhe 20 mm · Breite 25 mm

1. Mit 100 % drucken – ohne „An Seite anpassen" oder „Skalieren".
2. Kontrollbalken nachmessen: er muss genau 50 mm lang sein.
3. Ein 2–3 cm langes Stück der alten Dichtung gerade abschneiden und den Querschnitt auf die Zeichnung legen – Fuß, Kammern und Lippe müssen sich decken.

50 mm

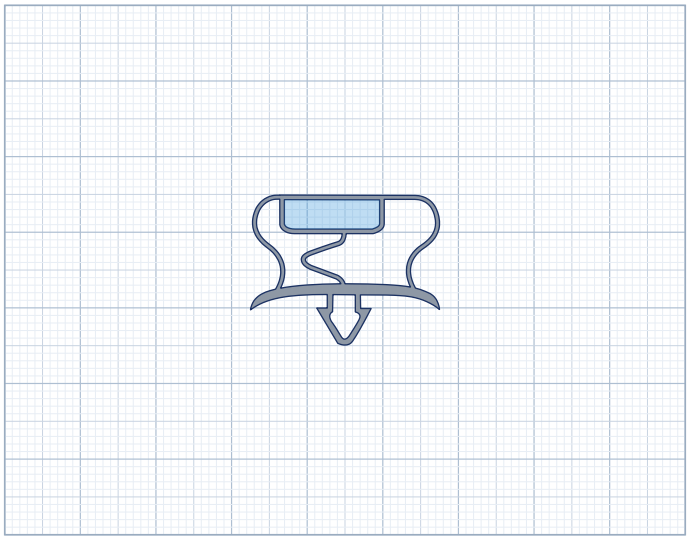

Maßstab 1:1 – Querschnitt Profil DX-1048

Ähnliche Profile zum Vergleich – ebenfalls 1:1

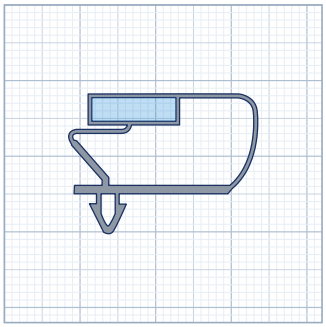

DX-1095 · 13 × 25 mm

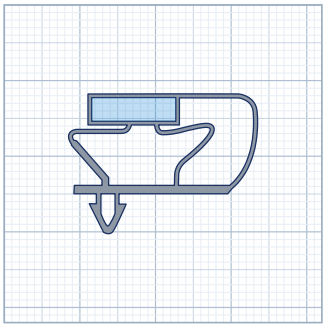

DX-1098 · 13 × 25 mm

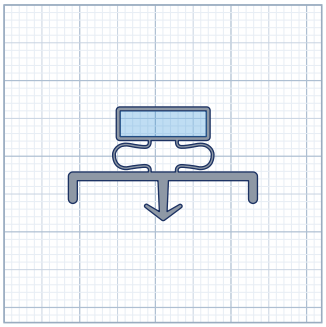

DX-1059 · 12,9 × 25 mm

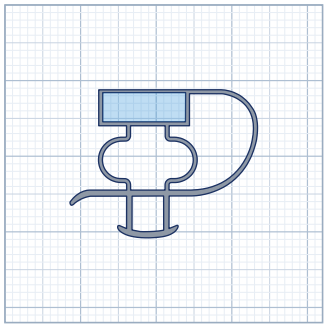

DX-1009 · 13,3 × 24,8 mm