DichtungExpress
Kühldichtungen nach Maß

# Schablone 1:1 – Profil DX-1044

Steckdichtung mit Magnet · Höhe ohne Fuß 12,2 mm · Gesamthöhe 18 mm · Breite 29 mm

1. Mit 100 % drucken – ohne „An Seite anpassen" oder „Skalieren".
2. Kontrollbalken nachmessen: er muss genau 50 mm lang sein.
3. Ein 2–3 cm langes Stück der alten Dichtung gerade abschneiden und den Querschnitt auf die Zeichnung legen – Fuß, Kammern und Lippe müssen sich decken.

**50 mm**

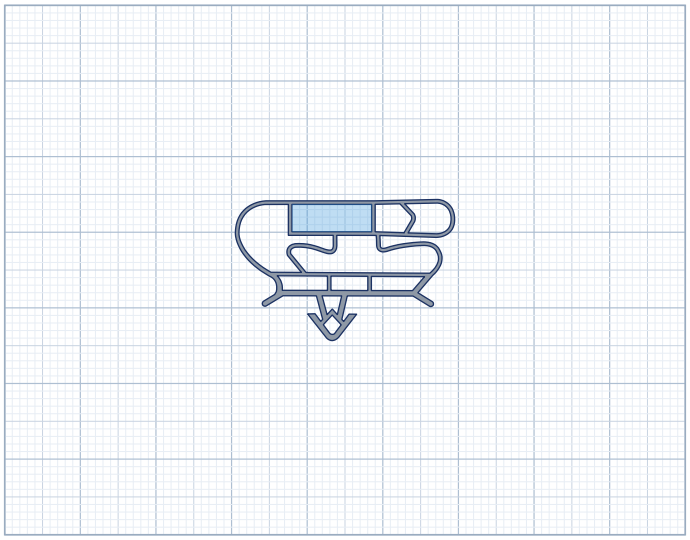

Maßstab 1:1 – Querschnitt Profil DX-1044

## Ähnliche Profile zum Vergleich – ebenfalls 1:1

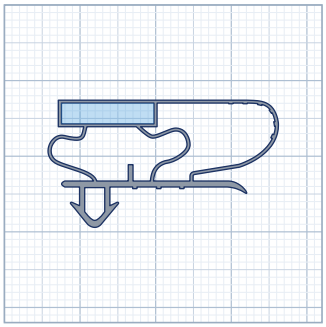

DX-1005 · 11,7 × 29 mm

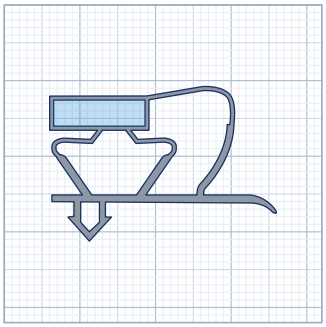

DX-1013 · 12,9 × 30 mm

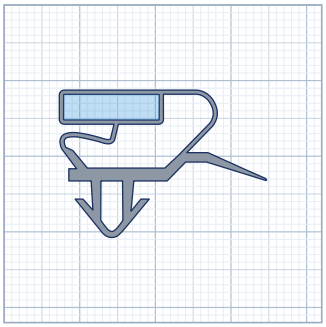

DX-1073 · 11,7 × 27,4 mm

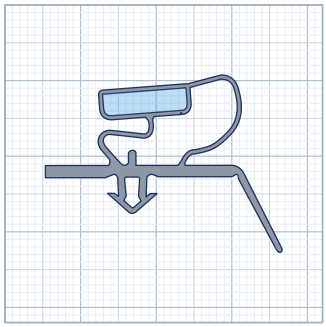

DX-1076 · 11,8 × 31,3 mm