DichtungExpress
Kühldichtungen nach Maß

Schablone 1:1 – Profil DX-1039

Steckdichtung mit Magnet · Höhe ohne Fuß 11,5 mm · Gesamthöhe 21,3 mm · Breite 16 mm

1. Mit 100 % drucken – ohne „An Seite anpassen" oder „Skalieren".
2. Kontrollbalken nachmessen: er muss genau 50 mm lang sein.
3. Ein 2–3 cm langes Stück der alten Dichtung gerade abschneiden und den Querschnitt auf die Zeichnung legen – Fuß, Kammern und Lippe müssen sich decken.

50 mm

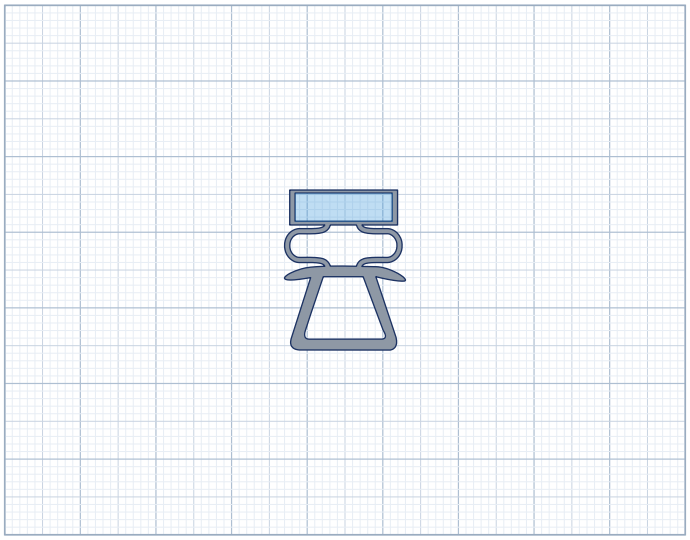

Maßstab 1:1 – Querschnitt Profil DX-1039

Ähnliche Profile zum Vergleich – ebenfalls 1:1

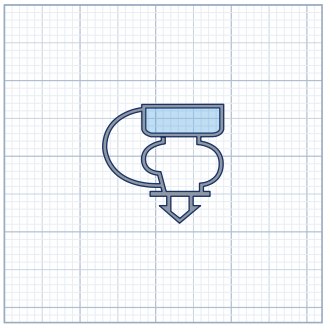

DX-1034 · 12 × 16 mm

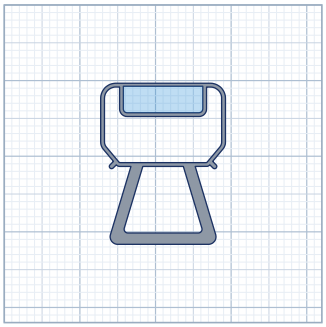

DX-1041 · 11 × 16,5 mm

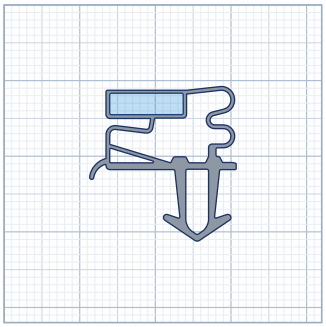

DX-1055 · 10,5 × 17,2 mm

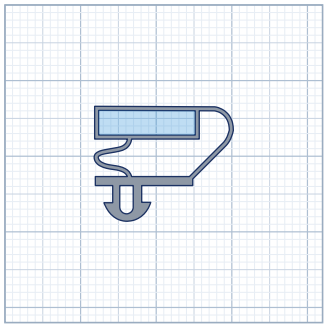

DX-1079 · 10,5 × 18,4 mm