DichtungExpress
Kühldichtungen nach Maß

Schablone 1:1 – Profil DX-1024

Steckdichtung mit Magnet · Höhe ohne Fuß 9,5 mm · Gesamthöhe bis Magnetkammer 18,5 mm · Gesamthöhe über Wulst 20 mm · Breite 21,8 mm

1. Mit 100 % drucken – ohne „An Seite anpassen" oder „Skalieren".
2. Kontrollbalken nachmessen: er muss genau 50 mm lang sein.
3. Ein 2–3 cm langes Stück der alten Dichtung gerade abschneiden und den Querschnitt auf die Zeichnung legen – Fuß, Kammern und Lippe müssen sich decken.

50 mm

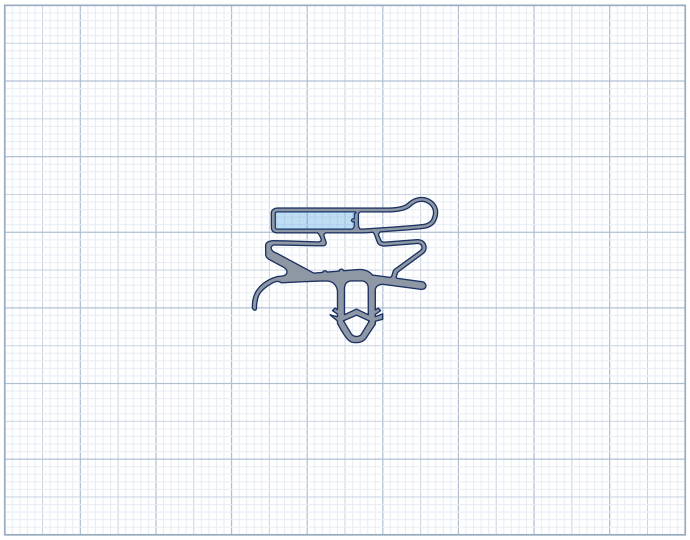

Maßstab 1:1 – Querschnitt Profil DX-1024

Ähnliche Profile zum Vergleich – ebenfalls 1:1

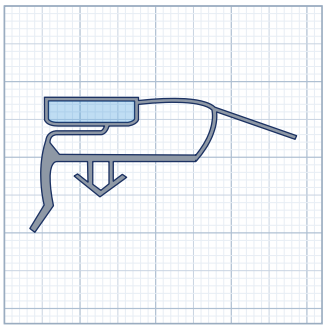

DX-1090 · 8,5 × 22 mm

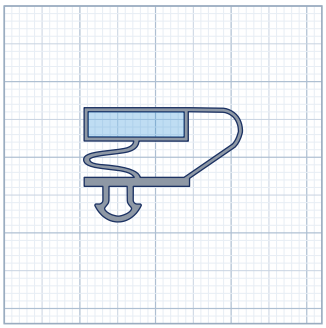

DX-1080 · 10,3 × 21 mm

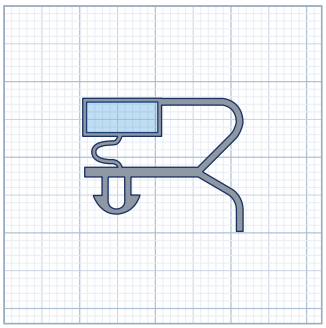

DX-1087 · 10,5 × 21,2 mm

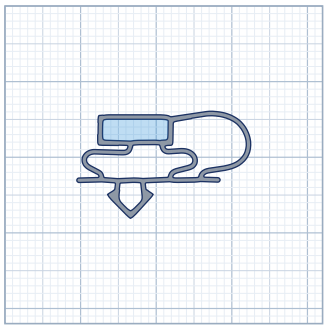

DX-1086 · 9 × 23 mm